CHIRURGISCHER LEITFADEN
BONETRUST® MINI | MINI PLUS

medical ins+inct®

Nach Präparation der Schleimhaut erfolgt die Kavitätenpräparation mit Hilfe des 1.3 mm Vorbohrers*. Optional kann bei sehr harten Knochenverhältnissen im UK ein 2.0 mm Spiralbohrer zur Erweiterung genutzt werden.

INSTRUMENTE:

- **Vorbohrer 1.3 mm**
  Artikel Nr.: 191-001300
- **Spiralbohrer 2.0 mm**
  Artikel Nr.: 193-002000

Öffnen des Implantatblisters an der oberen Ecke durch die unsterile Assistenz. Lassen Sie das sterile Implantatgläschen in die sterile Zone gleiten.

Entnehmen Sie das Implantat aus dem Gläschen, indem Sie die Kunststoffkappe vorsichtig herausziehen.

Setzen Sie das Implantat mit Hilfe der Kunststoffkappe in die Kavität ein und drehen Sie es leicht von Hand an.

Ziehen Sie die Kunststoffkappe ab und drehen Sie das Implantat manuell oder maschinell in die Endposition (Schritt 6 oder 7).

- **Eindrehinstrument**
  Artikel Nr.: 190-101240
- **Drehmomentratsche**
  Artikel Nr.: 190-303050

ODER ALTERNATIV:

- **Eindrehinstrument WS**
  Artikel Nr.: 190-101250
- **Eindrehinstrument kurz / Adapter-Ratsche**
  Artikel Nr.: 190-202001
- **Drehmomentratsche**
  Artikel Nr.: 190-303050

Für die manuelle Einbringung stehen Ihnen nebenstehende Instrumente zur Verfügung.

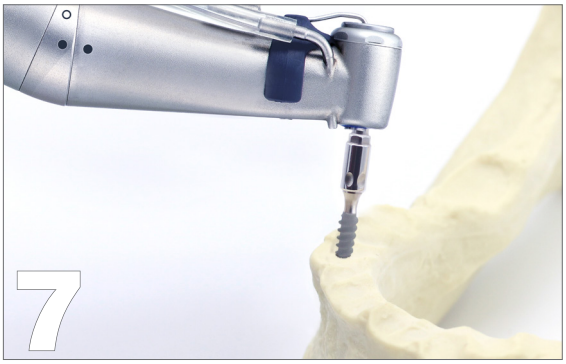

Für die maschinelle Einbringung stehen Ihnen nebenstehende Instrumente zur Verfügung:

INSTRUMENTE:

- **Eindrehinstrument WS**
  Artikel Nr.: 190-101250

Bei der Implantatpositionierung ist darauf zu achten, dass das komplette Gewinde mit rauer Oberfläche von Knochen bedeckt ist.

* Bohrer unterliegen einem Verschleiss und sollten regelmäßig ausgetauscht werden. Genauere Informationen entnehmen Sie bitte der Gebrauchsanweisung für Bohrer.

CHIRURGIE-TRAY

bonetrust® mini

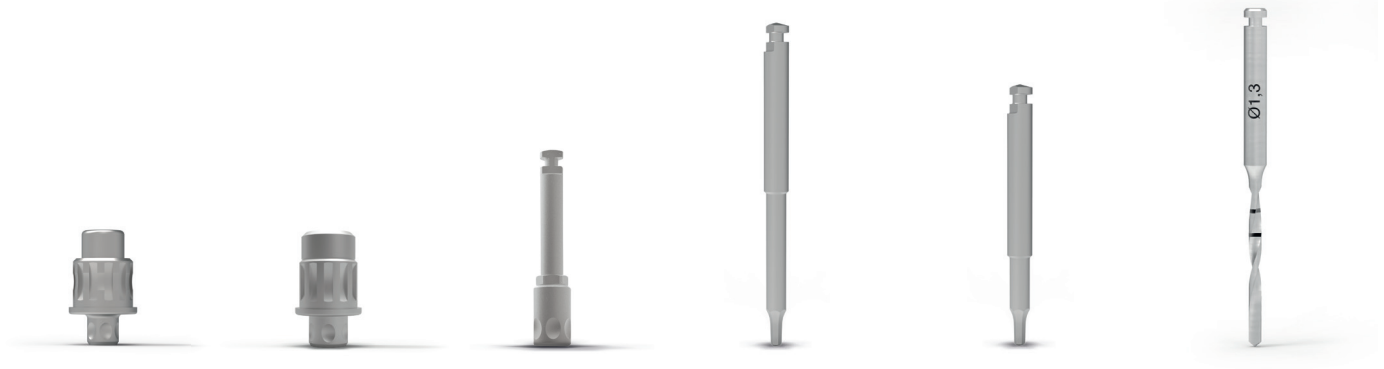

1 Eindrehinstrument BoneTrust® mini
190-101240

2 Eindrehinstrument kurz/ Adapter Ratsche
190-202001

3 Eindrehinstrument WS BoneTrust® mini
190-101250

4 Schraubendreher 0.9 mm, WS, hex, lang
190-101213

5 Schraubendreher 0.9 mm, WS, hex, kurz
190-101209

6 Vor bohrer 1.3 mm für BoneTrust® mini
191-001300

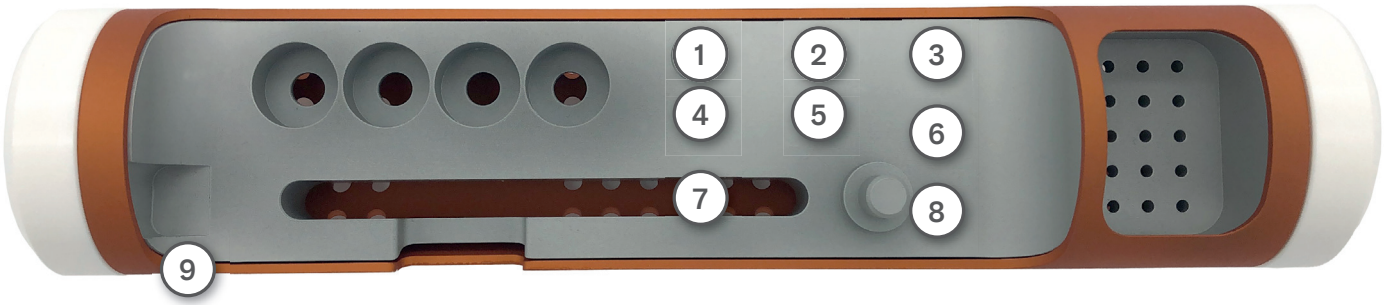

9 BoneTrust® mini Tray, unbestückt
190-300240

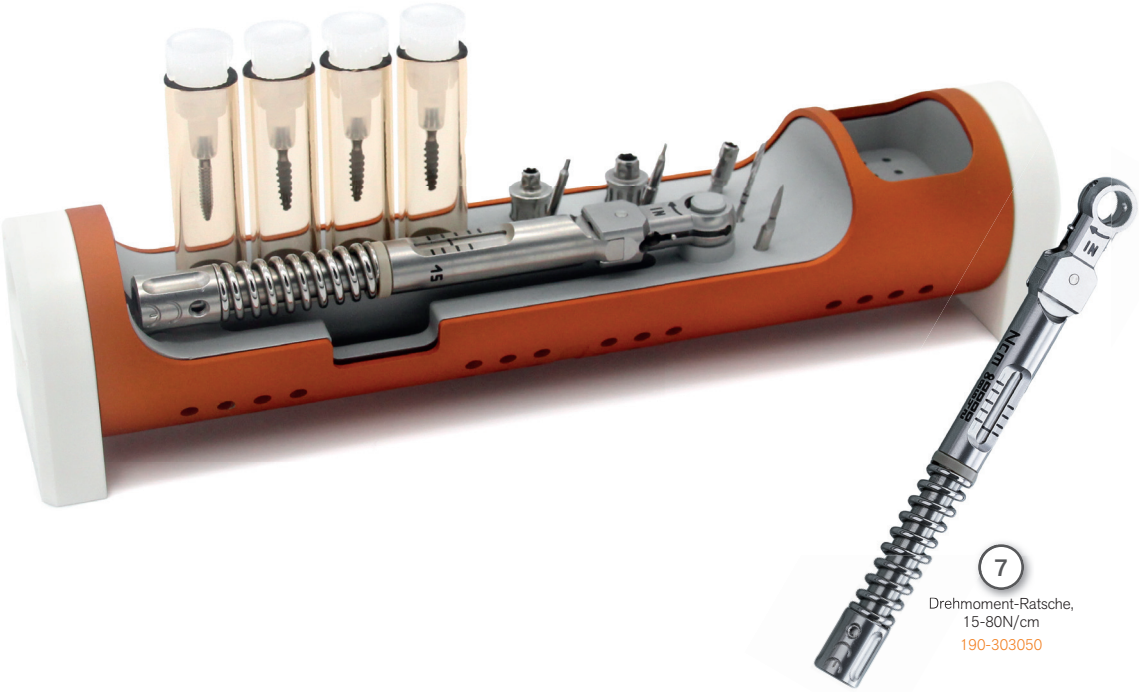

7 Drehmoment-Ratsche, 15-80N/cm
190-303050

8 Markierungsbohrer 1.2 mm kurz
191-001210